SCHEMA MONTAGGIO

GAZEBO SUN PLUVIO

piantone 80x80mm

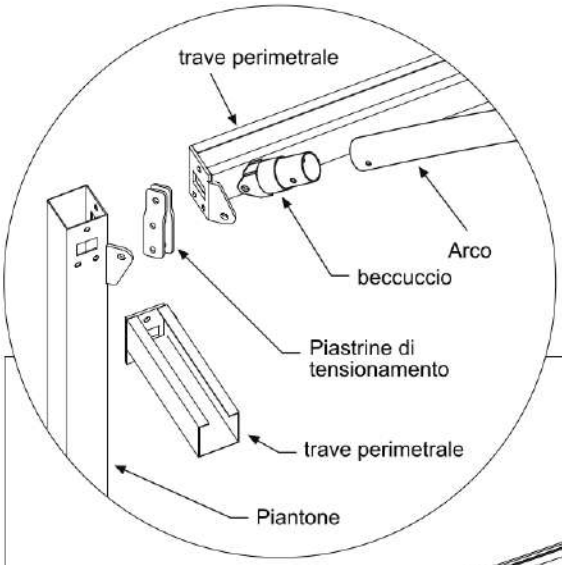

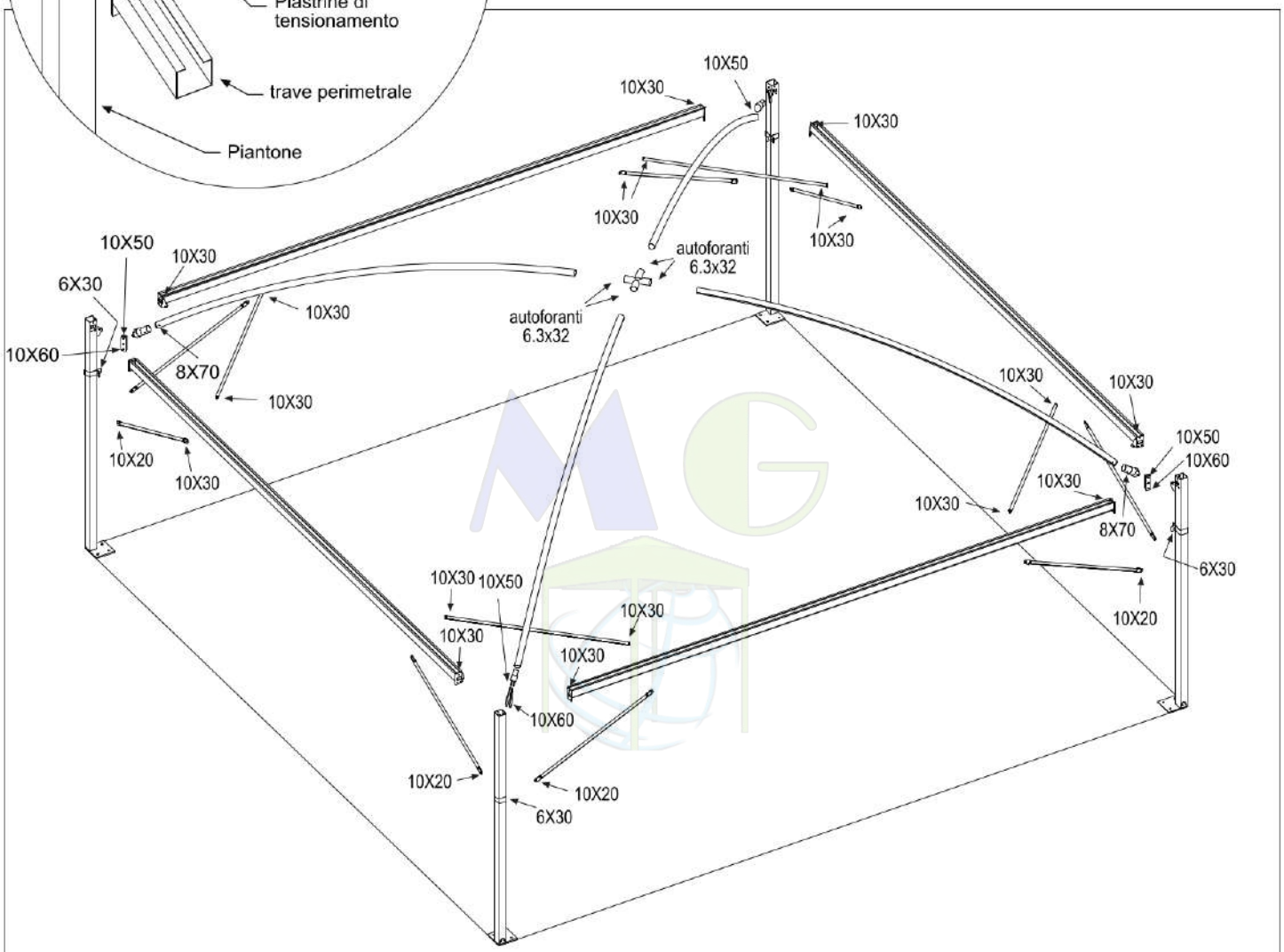

BULLONERIA

PARTE DA MONTARE	BULLONE	QUANTITÀ
☐ GUARNIZIONE		m 5
☐ GIUNZIONE TRAVE - PIANTONE	M 10X30	24
☐ TRAVERSINI DI CONTROVENTATURA (trave - trave)	M 10X30	8
☐ TRAVERSINI DI CONTROVENTATURA (trave - piantone)	M 10X20	8
☐ RONDELLE PER TRAVERSINI (per strutture rettangolari con lato corto inferiore a m 4.50)	rondelle 10x30	8
☐ PIASTRA PER TRAVERSINI	6X30	4
☐ BUSSOLOTTI		1 X metro
☐ FISSAGGIO PER BUSSOLOTTI	Autoperforanti 6.,3x50	1 per bussolotto
☐ PIASTRINE DI TENSIONAMENTO	M 10X50 + RONDELLE	8
☐ PIASTRINE DI TENSIONAMENTO CON GIUNTO ANGOLARE	M 10X60 + RONDELLE	4
☐ BECCUCCIO CON ARCO	M 8X70	4
☐ GIUNTO CENTRALE CON ARCHI	Autoperforanti 6.,3x32	4

1)

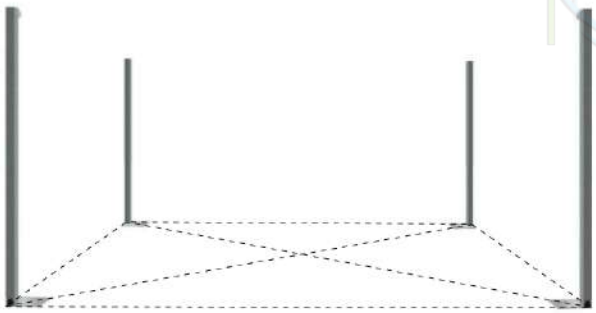

Fissare i piantoni secondo il tracciamento.

2)

Fissare le travi perimetrali ai piantoni, applicando prima la guarnizione

3)

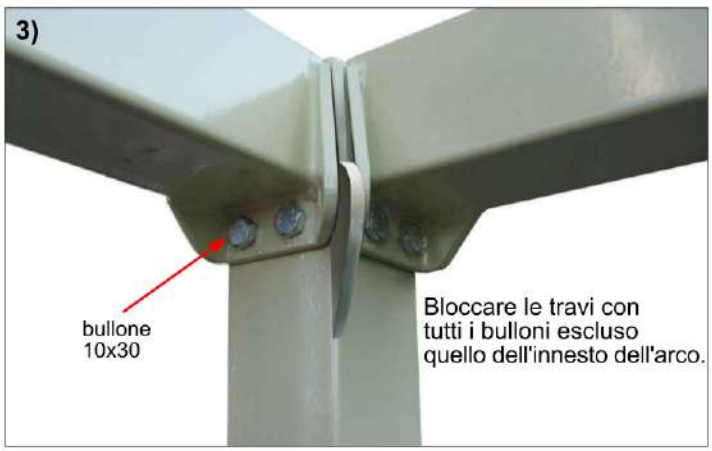

Bloccare le travi con tutti i bulloni escluso quello dell'innesto dell'arco.

4)

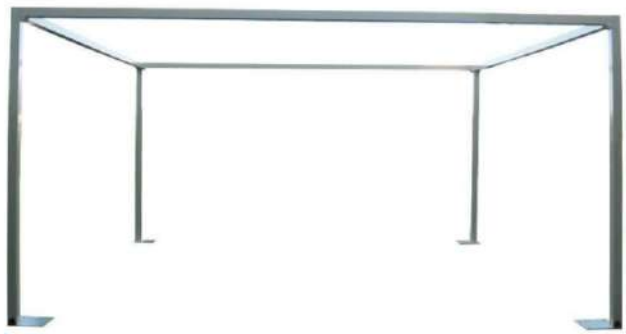

MONTAGGIO DELLE CONTROVENTATURE (SE PREVISTE)

SOLUZIONE 1)
MONTAGGIO DI TUTTE LE CONTROVENTATURE

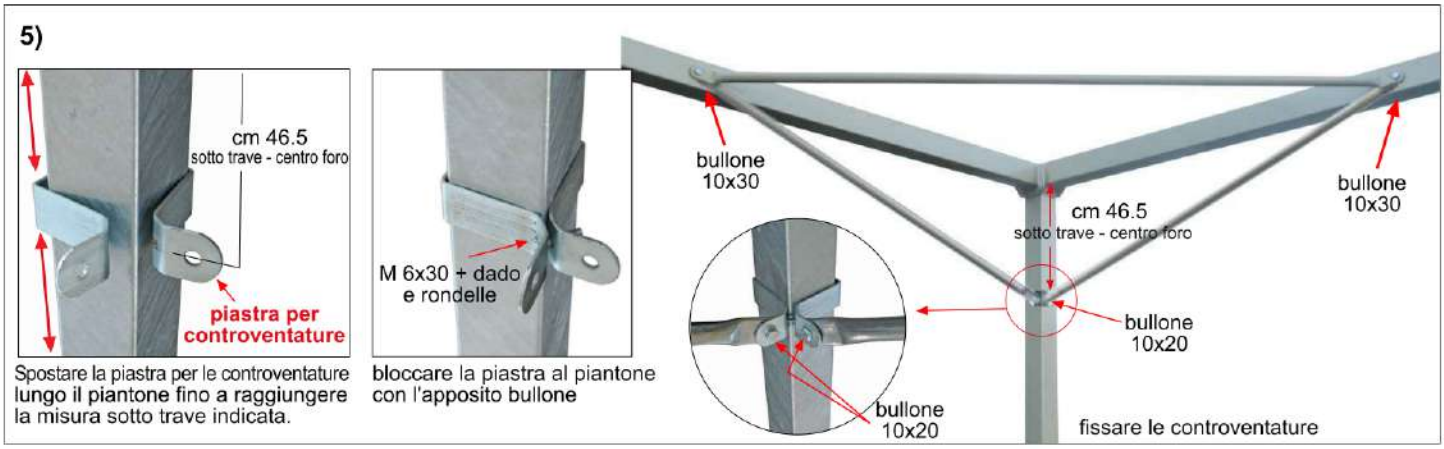

SOLUZIONE 2):
CONTROVENTATURE PER STRUTTURE RETTANGOLARI CON LATO CORTO INFERIORE m 4.50

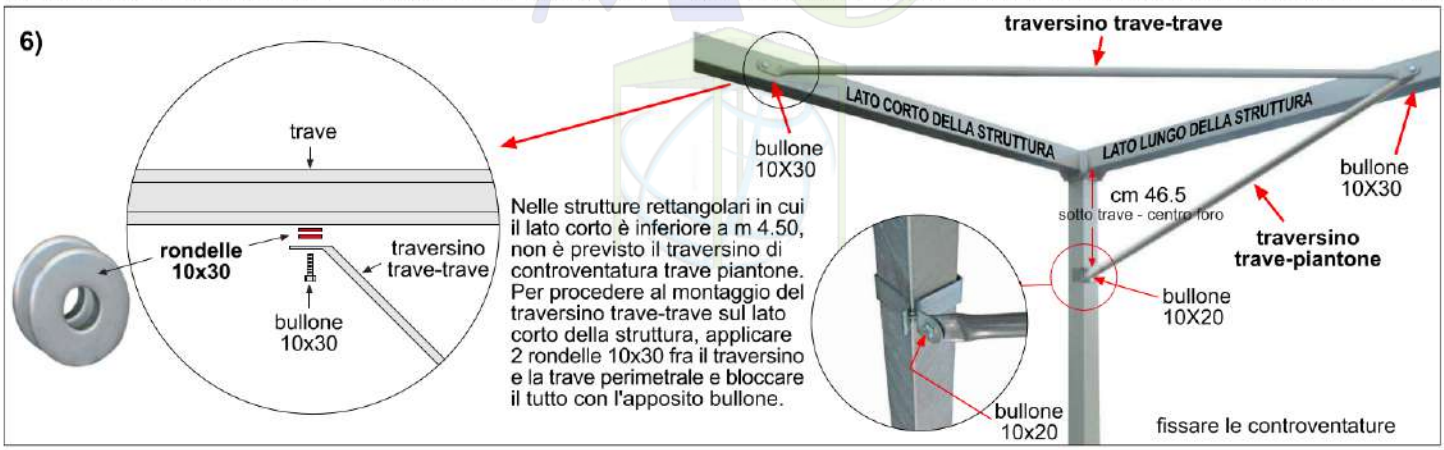

SOLUZIONE 3):
MONTAGGIO SOLO DELLA CONTROVENTATURA TRAVE-TRAVE

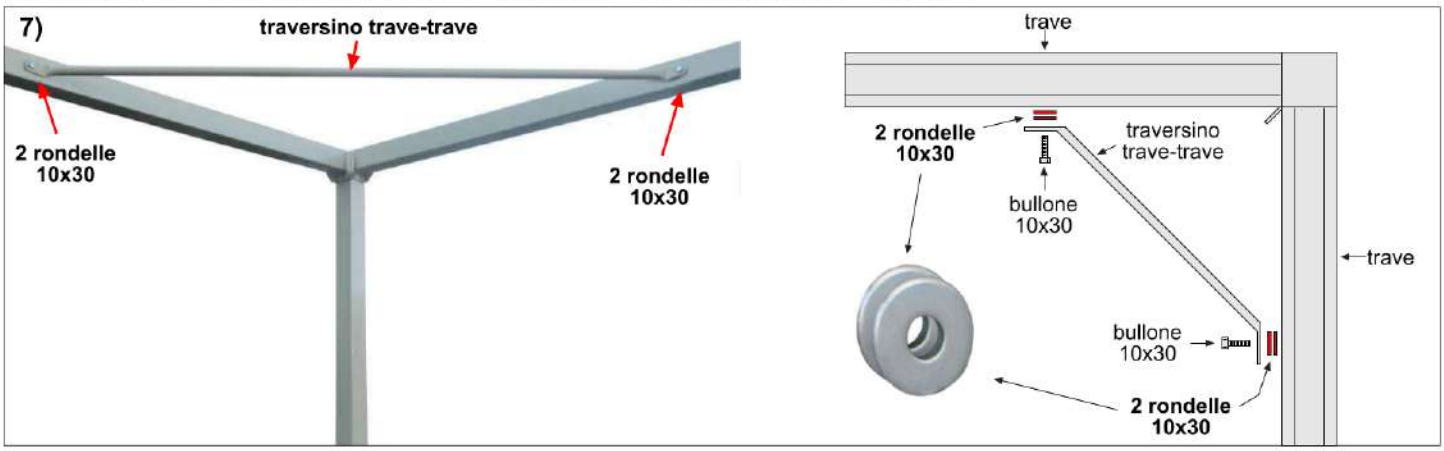

8)
beccuccio
piastrine di tensionamento
M 10x50
beccuccio
piastrine di tensionamento
Collegare le piastrine di tensionamento al beccuccio senza stringere i bulloni

9)
M 10x60
Collegare le piastrine al giunto angolare senza stringere il bullone

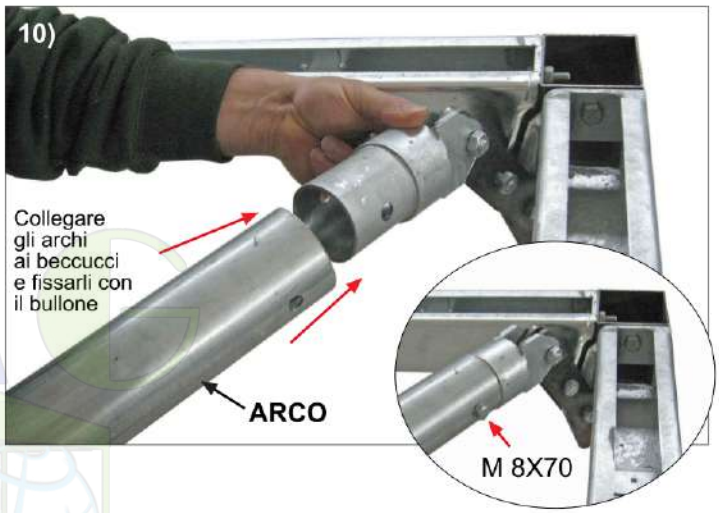
10)
Collegare gli archi ai beccucci e fissarli con il bullone
ARCO
M 8X70

11)

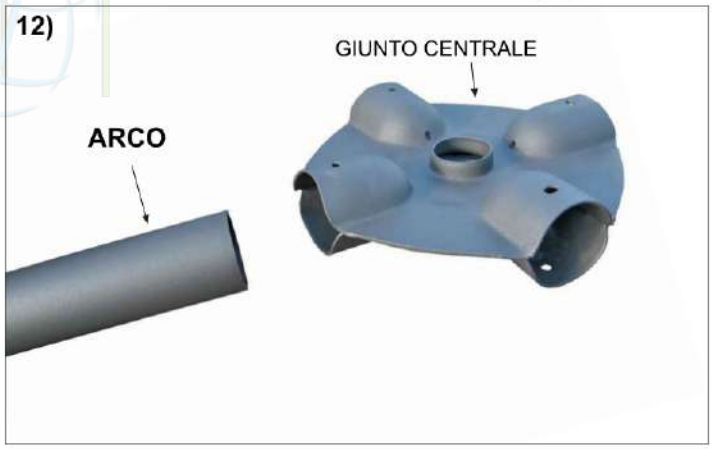
12)
GIUNTO CENTRALE
ARCO

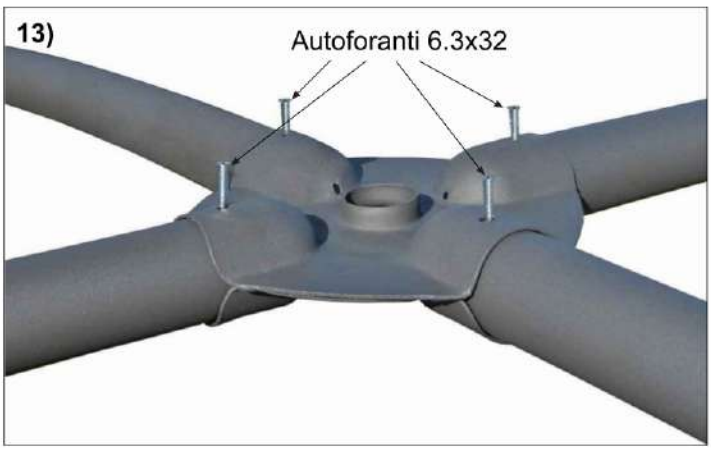
13)
Autoforanti 6.3x32

14)

15)
Adagiare il telo sul telaio

16)
tubo fermatelo
Inserire il tubo fermatelo
nelle apposite tasche
situate sul bordo del telo.

17)
bussolotto
Autoforante 6.3x50
Bloccare il telo all' interno
delle travi perimetrali
inserendo i bussolotti.
Bloccare quest'ultimi
con gli **autoforanti 6.3x50**

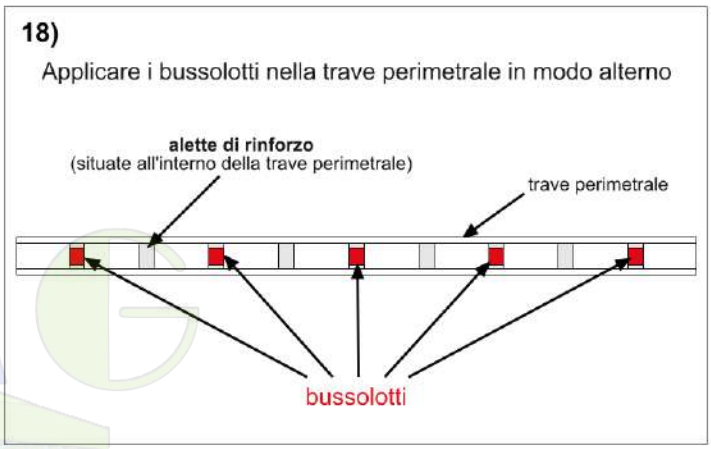
18)
Applicare i bussolotti nella trave perimetrale in modo alterno
alette di rinforzo
(situate all'interno della trave perimetrale)
trave perimetrale
bussolotti

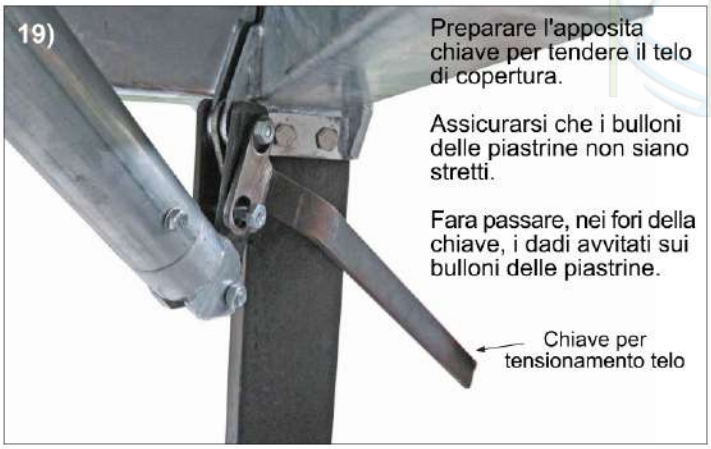
19)
Preparare l'apposita
chiave per tendere il telo
di copertura.
Assicurarsi che i bulloni
delle piastrine non siano
stretti.
Fara passare, nei fori della
chiave, i dadi avvitati sui
bulloni delle piastrine.
Chiave per
tensionamento telo

20)
Spingere con forza la chiave verso
l'interno della struttura, sollevando
così l'arco.

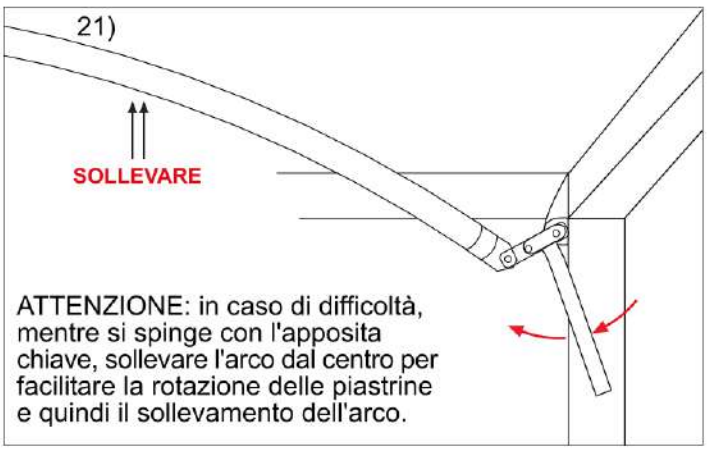
21)
SOLLEVARE
ATTENZIONE: in caso di difficoltà,
mentre si spinge con l'apposita
chiave, sollevare l'arco dal centro per
facilitare la rotazione delle piastrine
e quindi il sollevamento dell'arco.

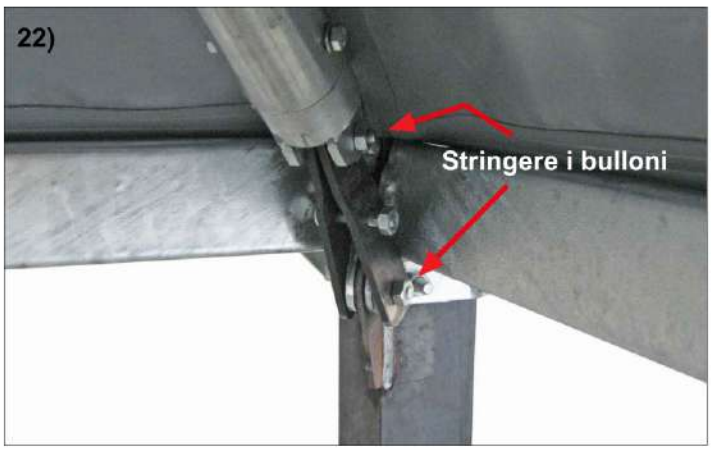
22)
Stringere i bulloni

23)