SCHEMA MONTAGGIO

GAZEBO WIND PLUVIO

piantone 80x80mm

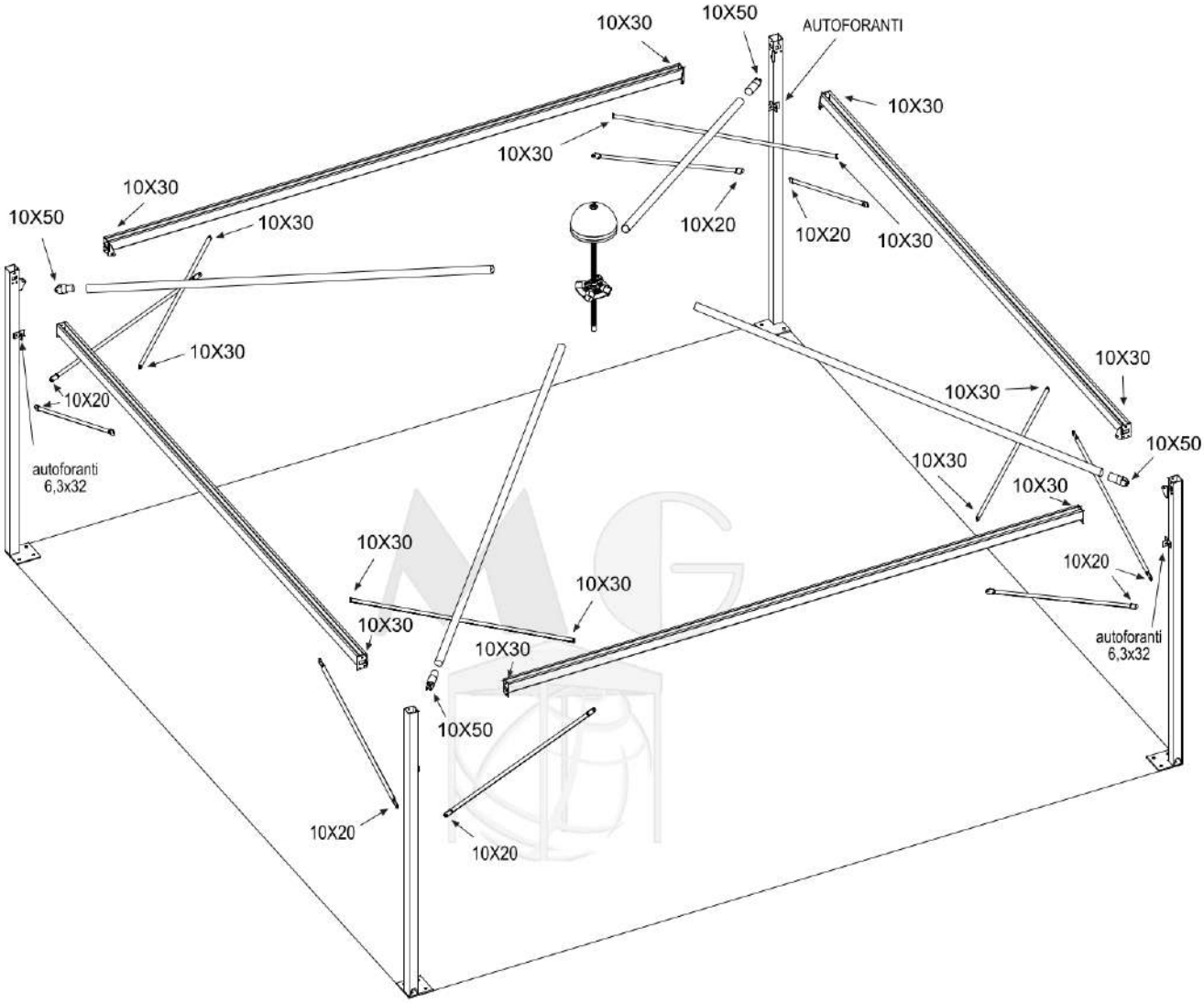

BULLONERIA

PARTE DA MONTARE	BULLONE	QUANTITÀ
☐ GUARNIZIONE		m 4
☐ GIUNZIONE TRAVE - PIANTONE	10X30	24
☐ TRAVERSINI DI CONTR. (trave - trave)	10X30	8
☐ TRAVERSINI DI CONTR. (trave - piantone)	10X20	8
☐ RONDELLE PER TRAVERSINI (per strutture rettangolari con lato corto inferiore a m 4.50)	rondelle 10x30	8
☐ CROCE PER TRAVERSINI	Autoperforanti 6.,3x32	8
☐ TRAVERSE INCLINATE CON PIANTONE	10X50	4
☐ BUSSOLOTTI		1 X metro
☐ BULLONI PER BUSSOLOTTI	Autoperforanti 6.,3x50	1 per bussolotto
☐ FASCETTA BLOCCA-MANIGLIETTA		1

1)

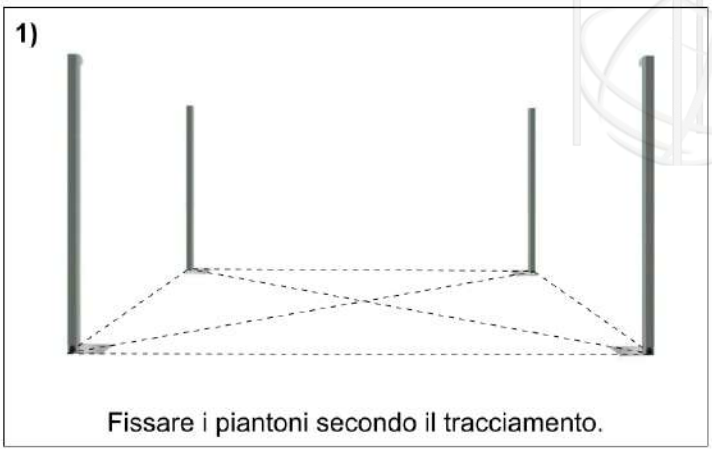

Fissare i piantoni secondo il tracciamento.

2)

3)

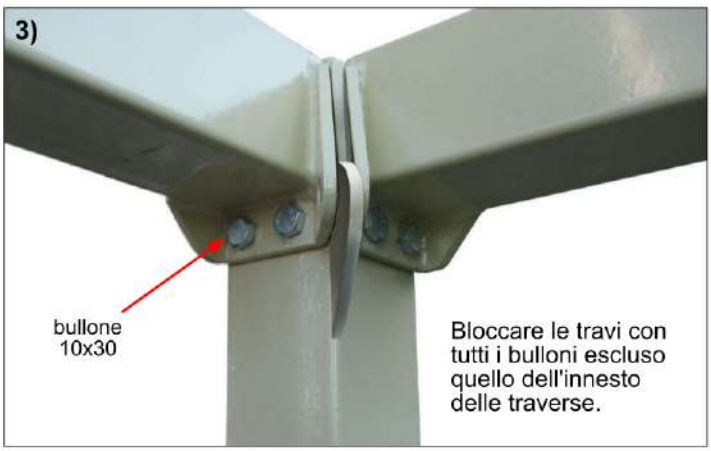

4)

MONTAGGIO DELLE CONTROVENTATURE (SE PREVISTE)

SOLUZIONE 1)
MONTAGGIO DI TUTTE LE CONTROVENTATURE

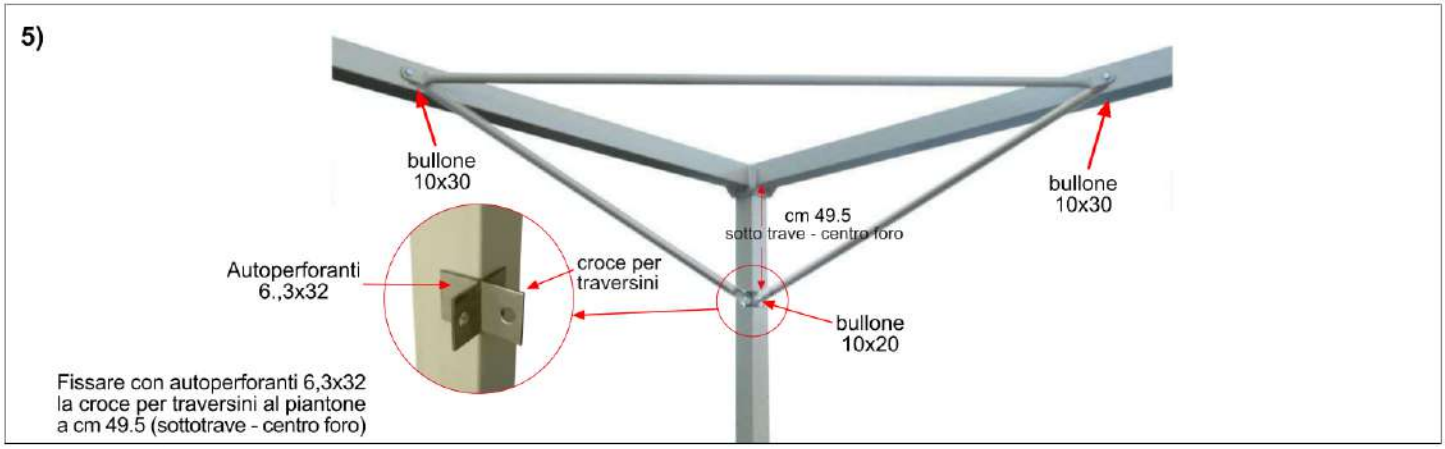

SOLUZIONE 2):
CONTROVENTATURE PER STRUTTURE RETTANGOLARI CON LATO CORTO INFERIORE m 4.50

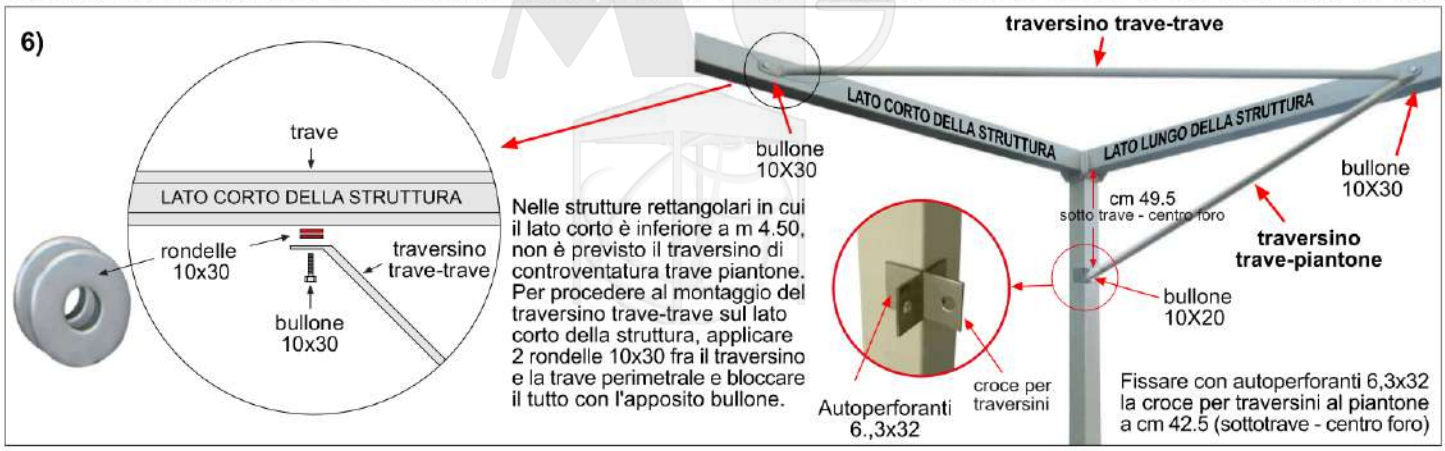

SOLUZIONE 3):
MONTAGGIO SOLO DELLA CONTROVENTATURA TRAVE-TRAVE

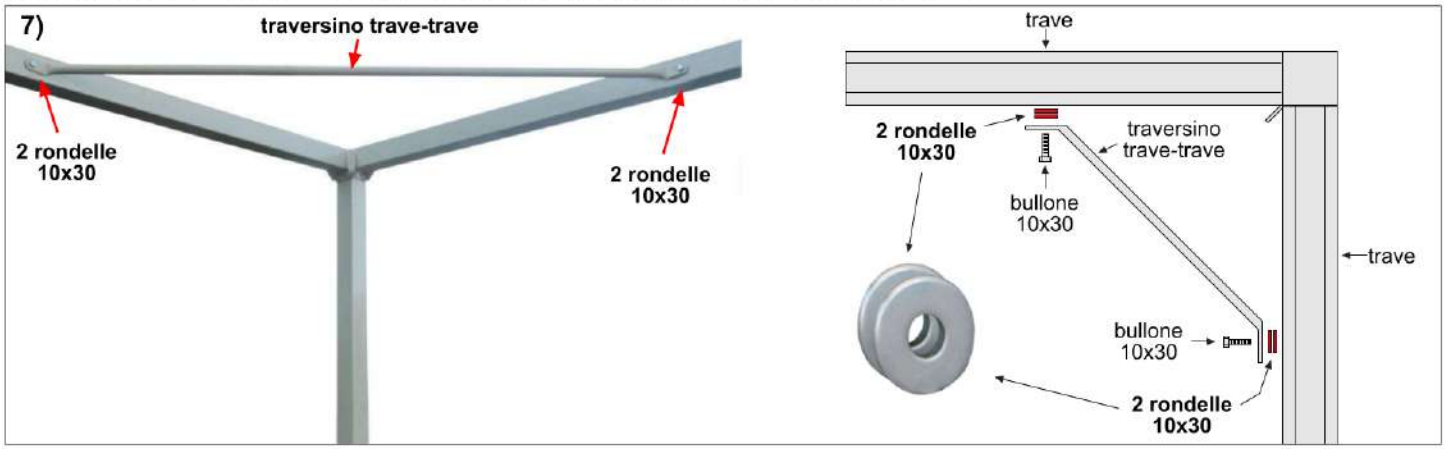

8)

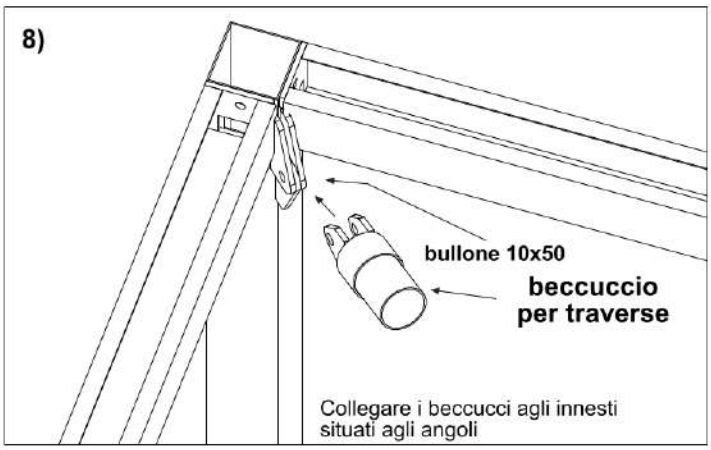

Collegare i beccucci agli innesti situati agli angoli

9)

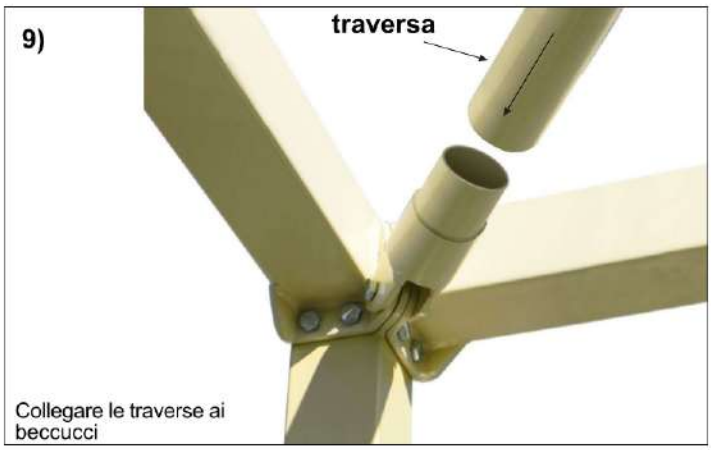

Collegare le traverse ai beccucci

10)

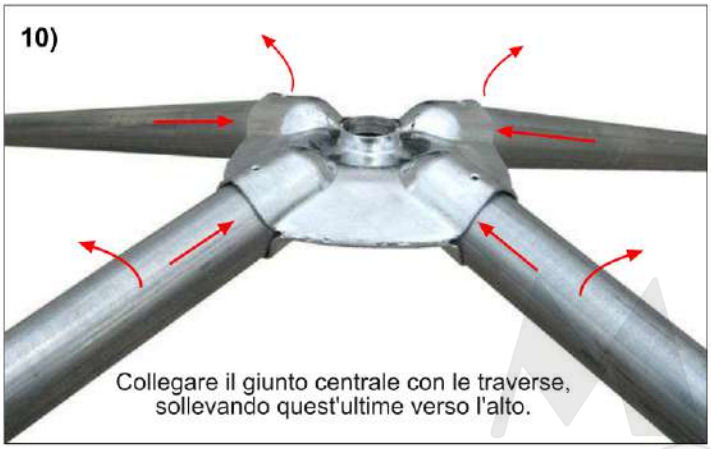

Collegare il giunto centrale con le traverse, sollevando quest'ultime verso l'alto.

11)

12)

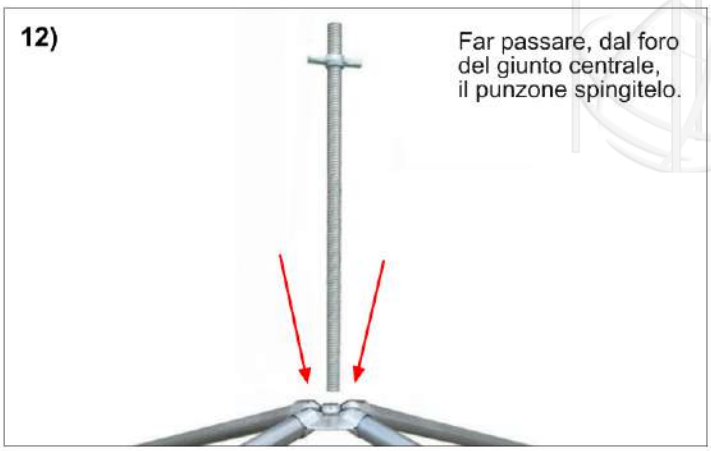

Far passare, dal foro del giunto centrale, il punzone spingitelo.

13)

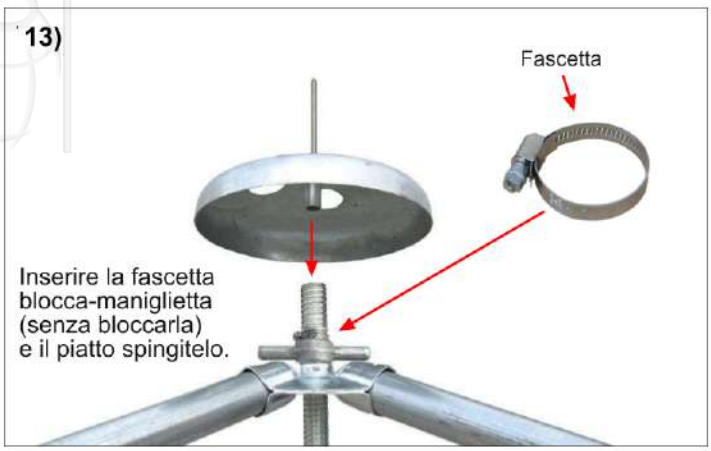

Inserire la fascetta blocca-maniglietta (senza bloccarla) e il piatto spingitelo.

14)

Adagiare il telo sul telaio.

15)

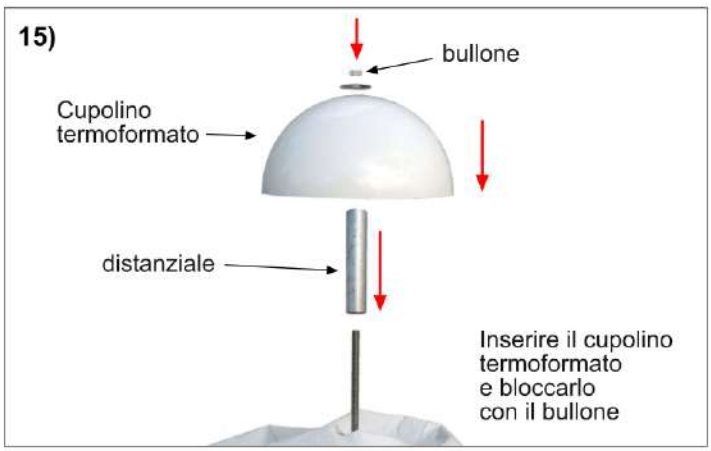

Inserire il cupolino termoformato e bloccarlo con il bullone

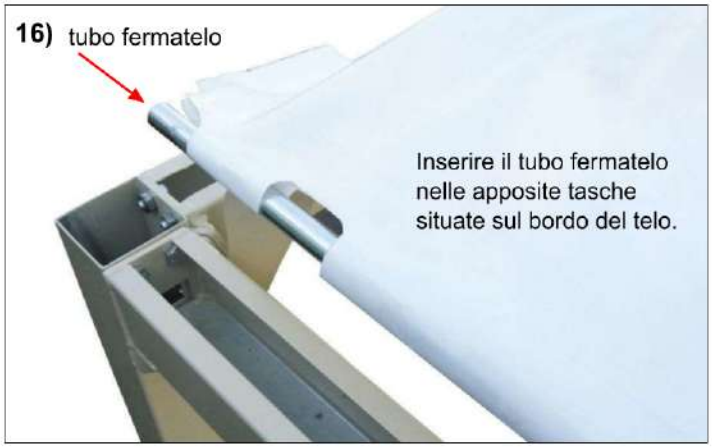
16) tubo fermatelo
Inserire il tubo fermatelo nelle apposite tasche situate sul bordo del telo.

17)
Aiutandosi con una leva (inserita nell'asola situata in prossimità degli angoli), tirare il tubo fermatelo fino a farlo raggiungere l'interno della trave perimetrale.

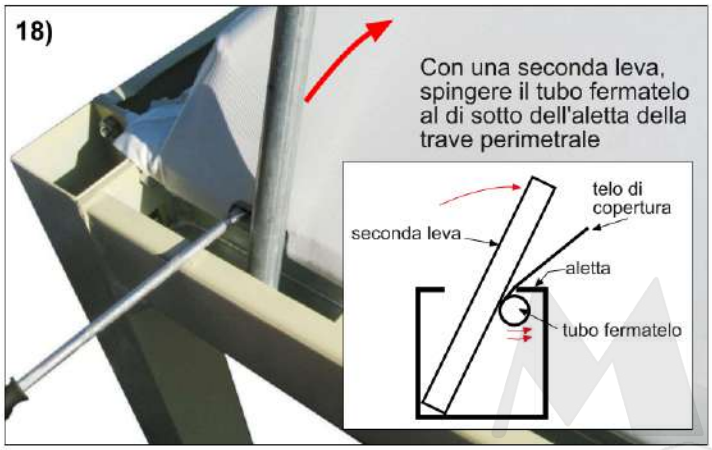
18)
Con una seconda leva, spingere il tubo fermatelo al di sotto dell'aletta della trave perimetrale
telo di copertura
seconda leva
aletta
tubo fermatelo

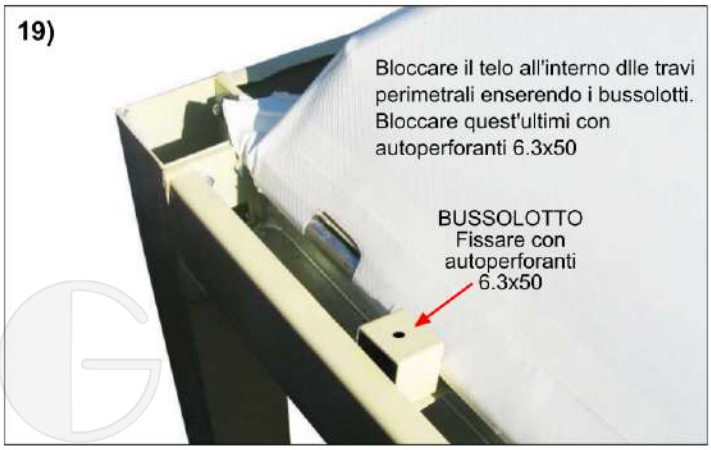
19)
Bloccare il telo all'interno dlle travi perimetrali enserendo i bussolotti. Bloccare quest'ultimi con autoperforanti 6.3x50
BUSSOLOTTO
Fissare con autoperforanti 6.3x50

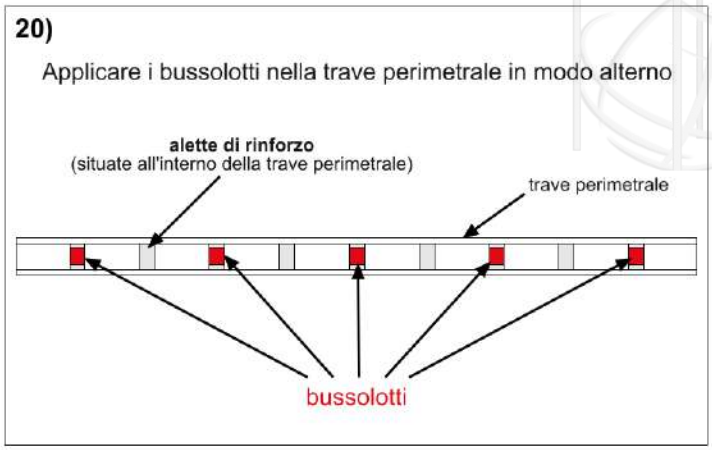
20)
Applicare i bussolotti nella trave perimetrale in modo alterno
alette di rinforzo
(situate all'interno della trave perimetrale)
trave perimetrale
bussolotti

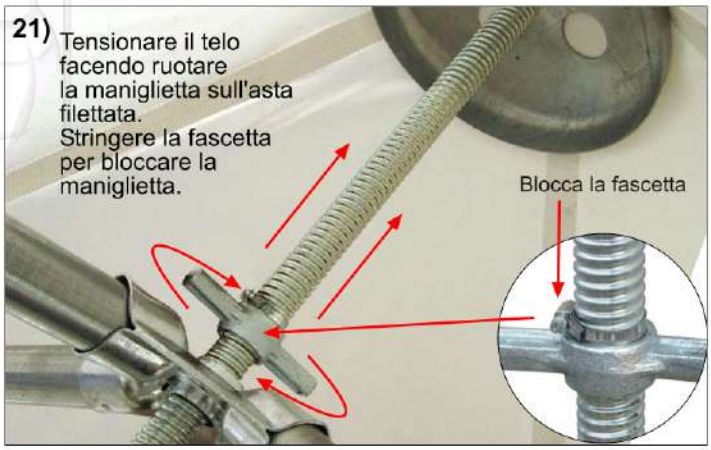
21)
Tensionare il telo facendo ruotare la maniglietta sull'asta filettata.
Stringere la fascetta per bloccare la maniglietta.
Blocca la fascetta